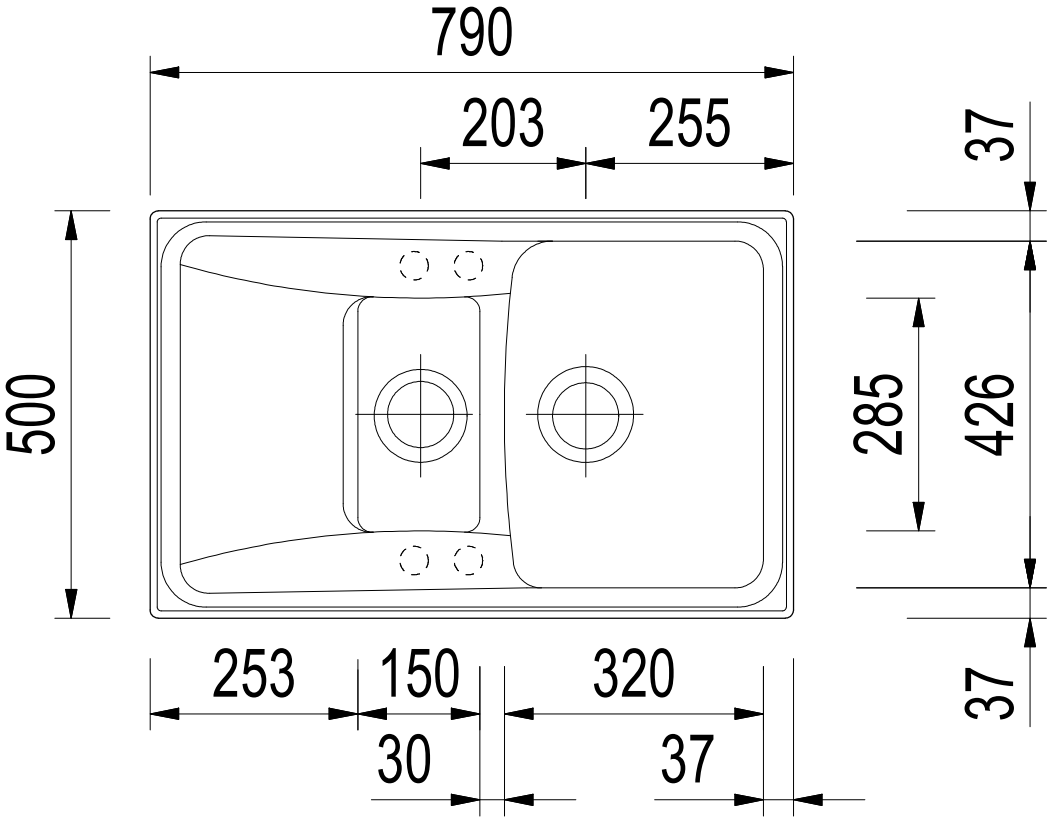
790
203
255
37
500
285
426
253
150
320
37
30
37

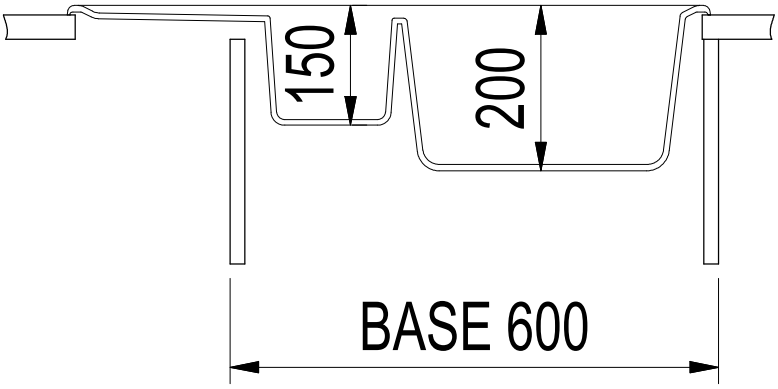
150
200
BASE 600

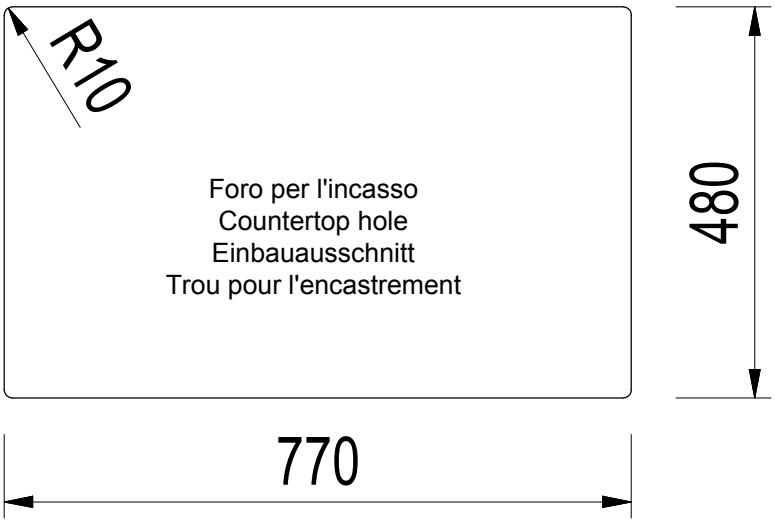
R10
Foro per l'incasso
Countertop hole
Einbauausschnitt
Trou pour l'encastrement
480
770