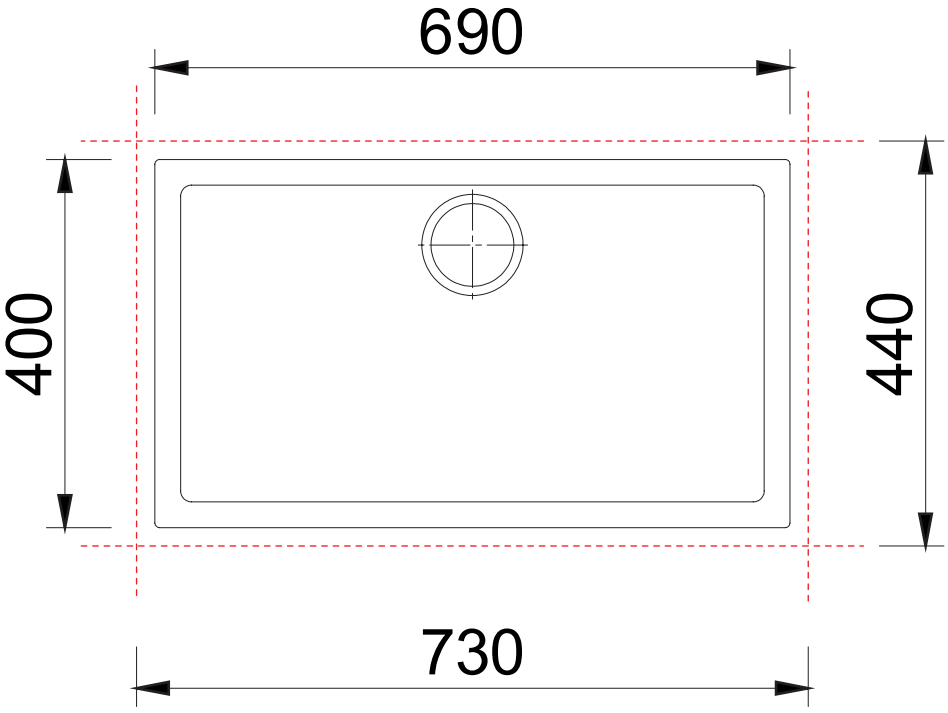
690
400
440
730