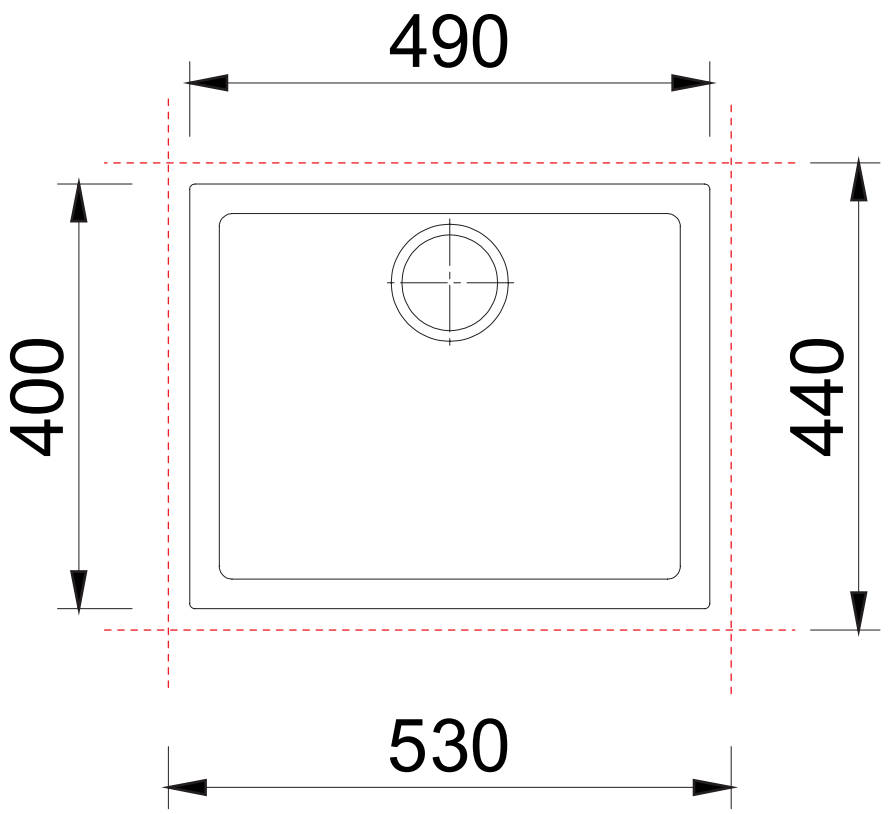
490
400
440
530