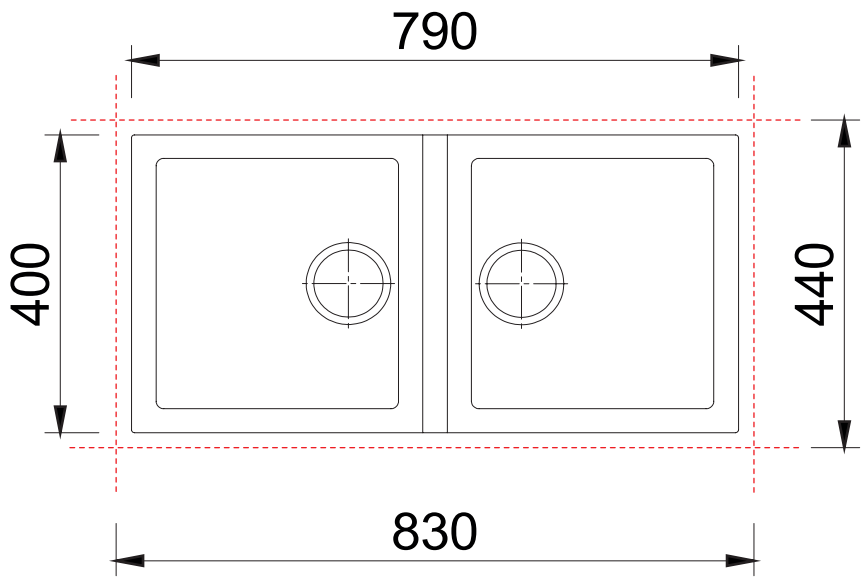
790
400
440
830