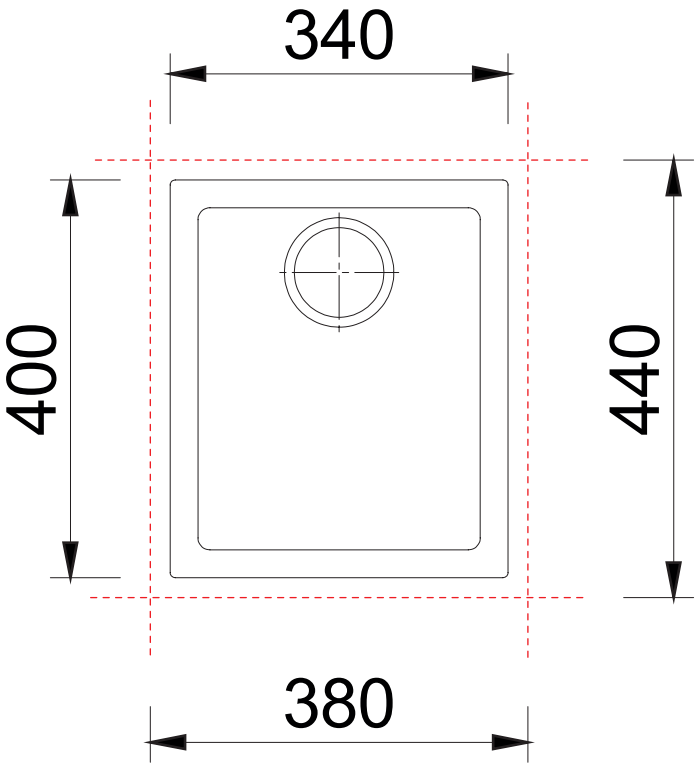
340
400
440
380